巴扎姆2

WATERSHIP
IV·V
Design Unit

1

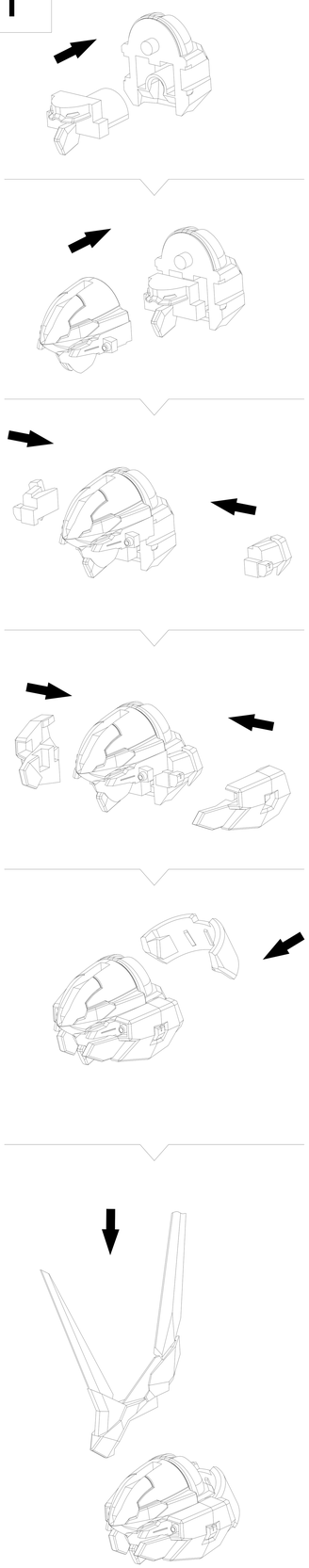

2

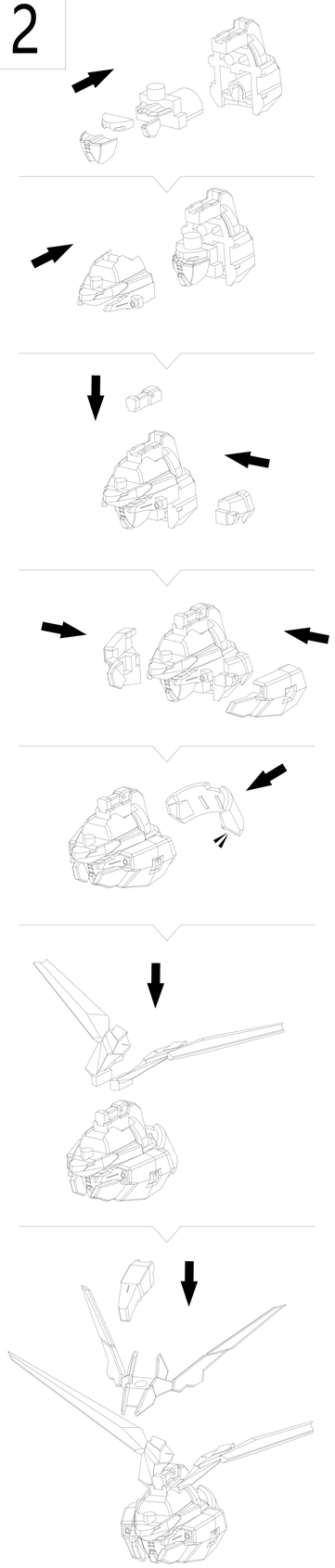

3

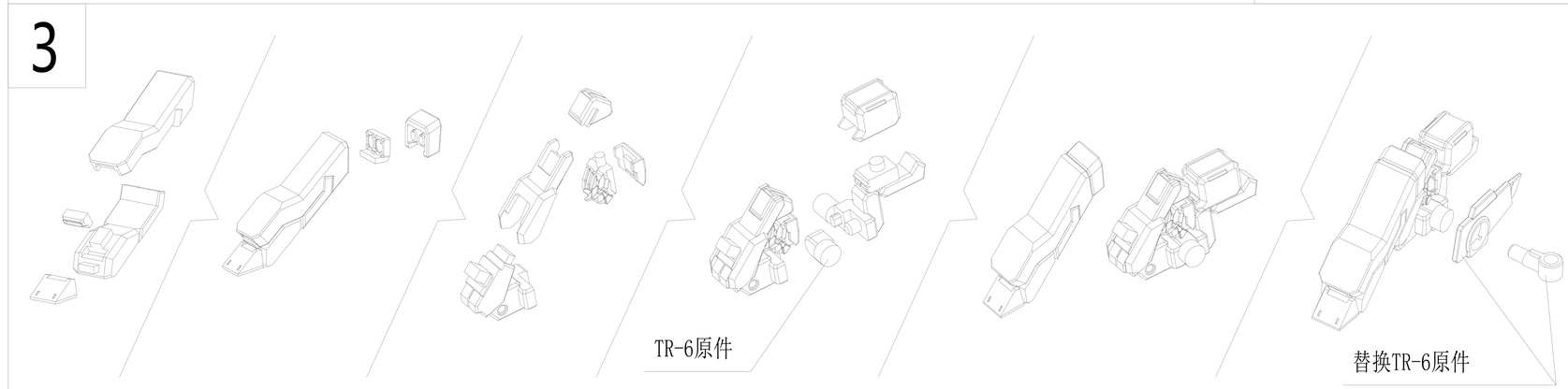

4

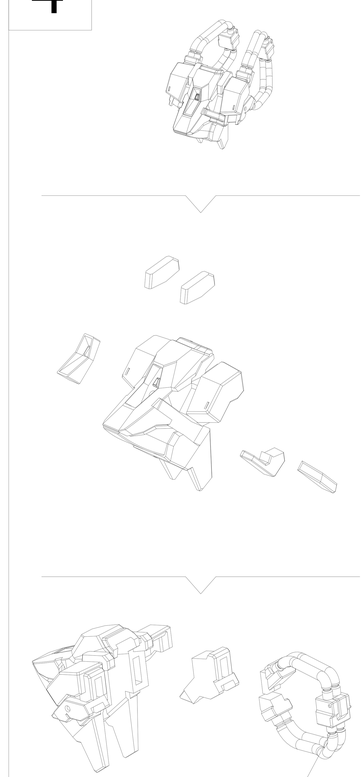

5

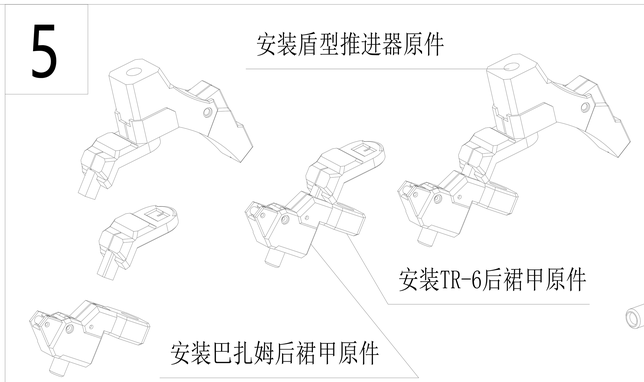

6

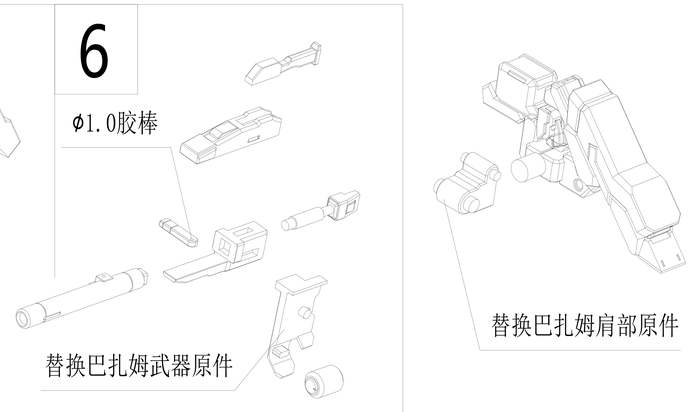

7

注：1.清洗打印件时，不要长时间浸泡；清洗完后尽快吹去件上水份，防止开裂；如打印件有变形，可用吹风机加热后调整。
2.清除支撑点时，建议用砂纸或锉刀去除。